PIAZZA®

Swiss Design

01/2026 fr – 259 422 602 32 ® by Glatz AG

> 98 % UV Protection



Armature	8 baleines Aluminium imitation bois Mât d'un diam. continu de 48 mm
Fonction	Poulie pour l'ouverture et la fermeture Fixation avec une goupille métallique Coulisseau qui se fixe à différentes hauteurs pour une tension optimale de la toile
Couleur d'armature	Aluminium imitation bois
Toile du parasol	Qualité de la toile 5 : polyacrylique, 300 g/m², protection UV > 98 % Qualité de la toile 4 : polyester, 250 g/m², protection UV > 98 % Qualité de la toile 2 : polyester, 220 g/m², protection UV > 98 %
Volant	Disponible seulement sans
Housse de protection	Disponible en option
Accessoires électriques	Spot sur batterie intégrée à LED Osyrion

Lieux d'utilisation

Fixations

Valable à partir du 1.1.2026
glatz.com

PIAZZA®

Le stable dans le vent avec un charmant aspect bois



Glatz

Assortiment

Armature en aluminium, imitation bois

Forme	Taille nominale	Nombre de baleines	Numéro de réf.
	cm		
○	Ø 250	8	174 00 250 761
	Ø 300	8	174 00 300 761
□	250 x 250	8	174 00 251 761

Taille nominale	Distance latérale	Mât Ø	Surface de base	Hauteur fermeture	Hauteur de passage	Hauteur totale	Fondation	Poids minimum pour le socle	Vit. max vent, parasol ouvert
cm	cm	cm	m²	cm	cm	cm	cm	kg	km/h (Bft.)
A	**AS**	**M**		**E**	**F**	**G**	**C**		
Ø 250	230	4.8	4.4	110	205	250	60 x 60	40	75 (9)
Ø 300	275	4.8	6.4	90	205	255	70 x 70	55	55 (7)
250 x 250	-	4.8	6.3	60	205	250	70 x 70	55	60 (7)

Les mesures indiquées représentent des valeurs moyennes extrapolées qui peuvent légèrement varier sur le produit (± 2 % ± 5 cm).
Les dimensions concernant la hauteur se basent sur la douille à sceller PX (gain en hauteur 15 cm). Pour les variantes de socle, ces dimensions divergent d'une manière négligeable. Sauf socles en acier (moins 7.5 cm).
Pour les variantes avec une plaque de montage et le tube de fixation M4, les hauteurs indiquées sont réduites de 12 à 13 cm.
Les forces du vent max. admissibles, selon notre tableau séparé, sont valables en présence d'un ancrage fixe au sol.
Un socle avec le poids minimal indiqué ne suffit pas.
En présence de plusieurs parasols, il faut respecter une distance min. de 20 cm entre deux parasols, et entre un parasol et un mur.

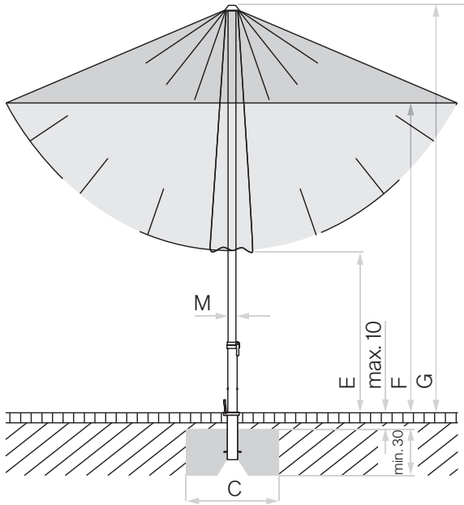

Revêtement de chaussée non fixé max. 10 cm, épaisseur du béton min. 30 cm (tenir compte de la profondeur hors gel), garantir l'écoulement de l'eau

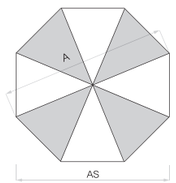

8 pièces

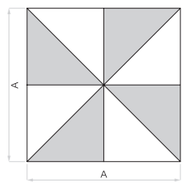

8 pièces



1 2 3 4 5 6 7 8 9 10
11 12 13 14 15 16 17 18 19 20
21

Housse de protection

		Absolument indispensable	Numéro de réf.
	Housse de protection en tissu polyester revêtu résistant à la déchirure		
1	Housse de protection avec baguette et fermeture éclair, 205 × 45 cm		350 01 609 800

Accessoires

	Accessoires électriques		
2	OSYRION Spot LED à batterie, jeu de 2, avec télécommande, chargeur inclus		350 01 563 000
3	OSYRION Spot LED à batterie, jeu de 4, avec télécommande, chargeur inclus		350 01 563 100

Fixations

	Douilles à sceller		
4	Douille à sceller PX, en acier galvanisé à chaud	Tube de raccord PX	350 01 207 001
4	Douille à sceller PX, acier inoxydable 1.4301 / 304	Tube de raccord PX	350 01 207 011
	Plaques de montage		
5	Plaque de montage M4 / M8, 30 × 30 × 1.5 cm, en acier galvanisé à chaud	Tube de fixation M4	350 01 226 921
6	Plaque de montage M4 spéciale, pour une hauteur d'installation de 50–149 mm, en acier galvanisé à chaud	Tube de fixation M4	350 01 226 932
7	Plaque de montage M4 spéciale, pour une hauteur d'installation de 150–350 mm, en acier galvanisé à chaud	Tube de fixation M4	350 01 226 930
8	Plaque de montage M4 pour hautes isolations (50-350 mm), hauteur d'installation (50-350 mm) sur mesure (plus haut sur demande), en acier galvanisé à chaud	Tube de fixation M4	350 01 222 510
	Consoles murales		
9	Console murale Z, 180 mm, acier galvanisé à chaud	Tube de fixation Z	350 01 205 000
	Socle		
10	Socle en béton Z, 40 kg, Ø 60 × 8.5 cm, béton clair	Tube de fixation Z	350 01 111 116
	1 palette (20 pièces) socle en béton Z, 40 kg, Ø 60 × 8.5 cm, béton clair	Tube de fixation Z	350 01 112 116
10	[1] Socle en béton Z, 40 kg, Ø 60 × 8.5 cm	Tube de fixation Z	350 01 109 529
10	Socle en béton Z, 55 kg, Ø 60 × 11 cm, béton clair	Tube de fixation Z	350 01 111 216
	1 palette (20 pièces) socle en béton Z, 55 kg, Ø 60 × 11 cm, béton clair	Tube de fixation Z	350 01 112 216
11	Socle en granit naturel Z, 40 kg, 50 x 50 x 8 cm, pierre naturelle, mat NOUVEAU	Tube de fixation Z	350 01 109 432
11	[1] Socle en granit naturel Z, 55 kg, 59 x 59 x 8 cm, pierre naturelle	Tube de fixation Z	350 01 109 447
11	Socle en granit naturel Z, 55 kg, 59 x 59 x 8 cm, pierre naturelle, mat NOUVEAU	Tube de fixation Z	350 01 109 434
12	[3] Jeu de roues pour socle en granit naturel Z, 40/55/90 kg / M4, 120 kg, Ø 5 cm, en acier galvanisé		350 01 109 487
12	[3,8] Jeu de roues pour socle en granit naturel Z, 40/55/90 kg / M4, 120 kg, Ø 5 cm, en acier inoxydable 1.4301 / 304		350 01 109 486
13	Socle en acier Z 40 kg, 58.5 × 58.5 × 2 cm, en acier galvanisé à chaud	Tube de fixation Z	350 01 100 810
13	Socle en acier Z 55 kg, 68.5 × 68.5 × 2 cm, en acier galvanisé à chaud	Tube de fixation Z	350 01 100 910
14	[3] Jeu de roues pour socle en acier Z, 40/55 kg, Ø 5 cm, en acier galvanisé		350 01 101 001
14	[3,8] Jeu de roues pour socle en acier Z, 40/55 kg, Ø 5 cm, en acier inoxydable 1.4301 / 304		350 01 101 000
	Socle à roulettes		
15	[3,7] Socle à roulettes Z, 55 kg, 65 × 65 × 11 cm, béton clair (sans plaque décorative)	Tube de fixation Z + plaque décorative	350 01 113 200
	[3,7] 1 palette (5 pièces) socle à roulettes Z, 55 kg, 65 × 65 × 11 cm, béton clair (sans plaque décorative)	Tube de fixation Z + plaque décorative	350 01 113 280
16	[1] Plaque décorative blanc gris RAL 9002 pour socle à roulettes Z, 55 kg, composite d'aluminium		350 01 113 310
17	Plaque décorative anthracite RAL 7016 pour socle à roulettes Z, 55 kg, composite d'aluminium		350 01 113 320
	Différents types de fixation		
18	Pointe à gazon Z, 85 × 150 × 350 mm, en acier galvanisé à chaud	Tube de fixation Z	350 01 205 400
	Tubes de fixation/tubes de raccord		
19	Tube de fixation Z, Ø 48 / 55 mm, en acier galvanisé à chaud		350 01 201 210
19	Tube de fixation Z, Ø 48 / 55 mm, en acier galvanisé à chaud , revêtement par poudre anthracite		350 01 201 282
19	Tube de fixation Z, Ø 48 / 55 mm, en acier inoxydable 1.4301 / 304		350 01 201 300
19	Tube de fixation M4, Ø 48 / 55 mm, en acier galvanisé à chaud		350 01 200 035
20	Tube de raccord PX, Ø 48 / 55 mm, en acier galvanisé à chaud		350 01 206 001
21	Tube de raccord PX, Ø 48 / 55 mm, en acier galvanisé à chaud , revêtement par poudre anthracite		350 01 206 082
	Tube de raccord PX, Ø 48 / 55 mm, en acier inoxydable 1.4301 / 304		350 01 206 011

[1] jusqu'à épuisement du stock
[3] convient uniquement aux revêtements lisses et sans joints
[7] 55 kg: Garde au sol 7 mm
[8] convient aux environnements corrosifs